Voyage
Автомобильный бокс

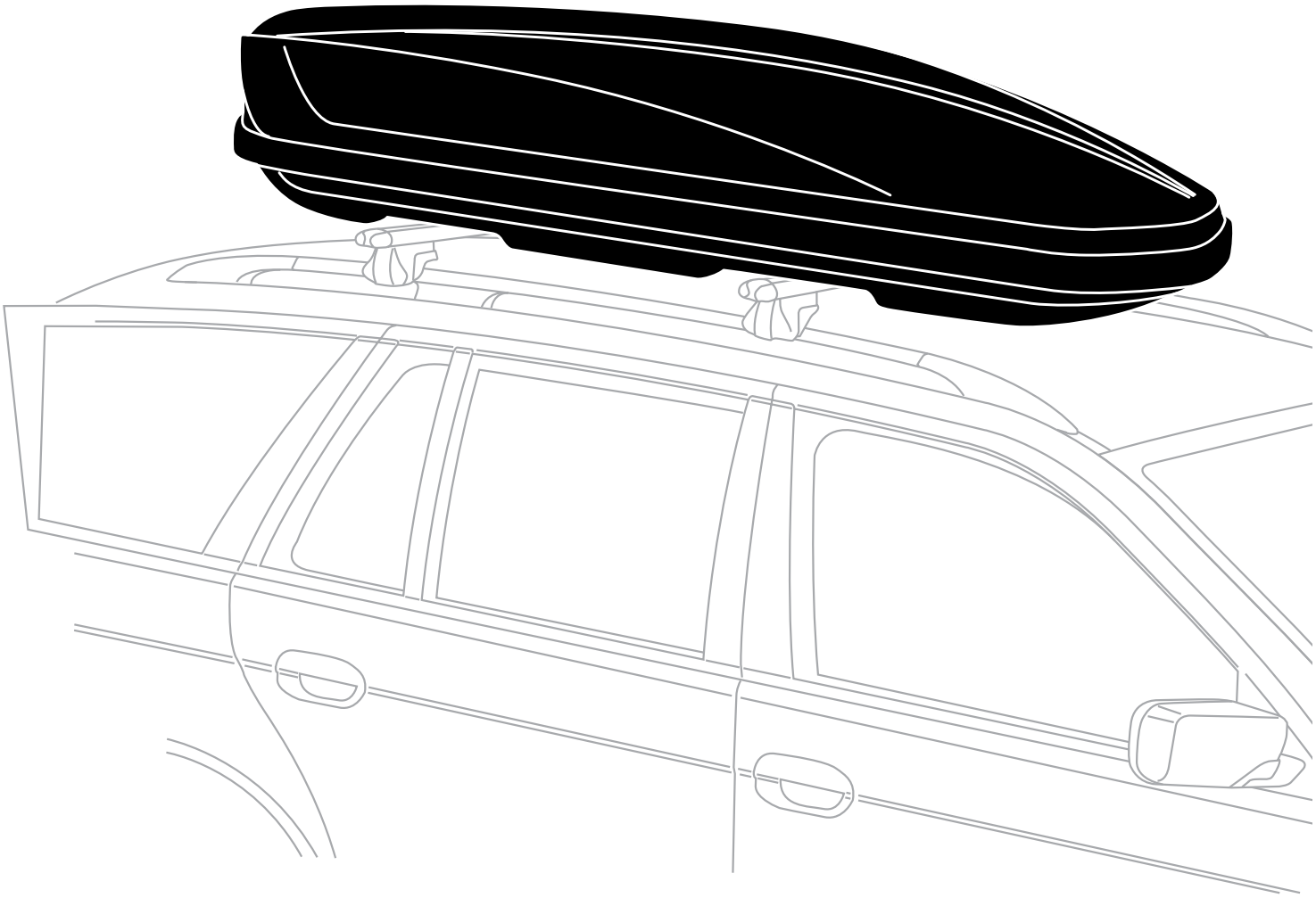

Комплектация

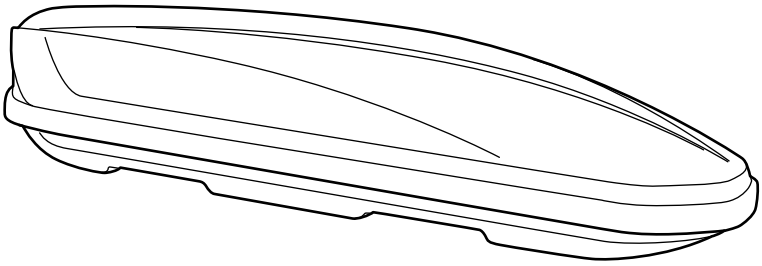

x1

x8

x4

x2

x4

1

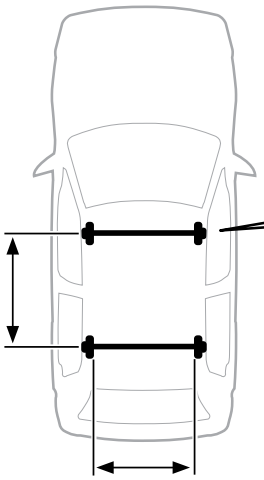

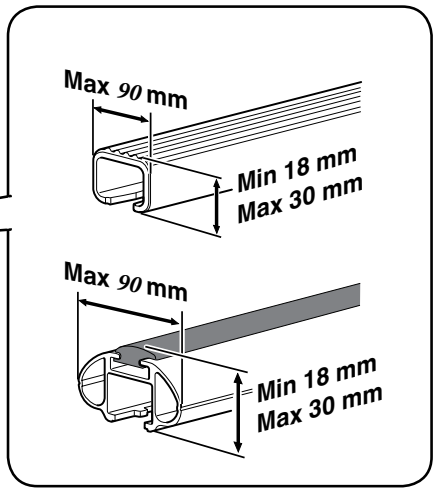

Min 610mm
Max 890mm

!Для Voyage M
Min 530 mm
Max 730mm

!Для Voyage X
Min 560 mm
Max 920mm

Voyage	M:	700mm	Voyage	TRT:	720mm
Voyage	L:	720mm	Voyage	X:	810mm
Voyage	S:	700mm	Voyage	XL:	720mm
Voyage	P:	805mm	Voyage	TRTs:	700mm

2

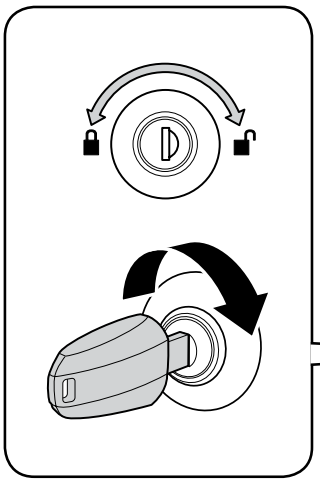

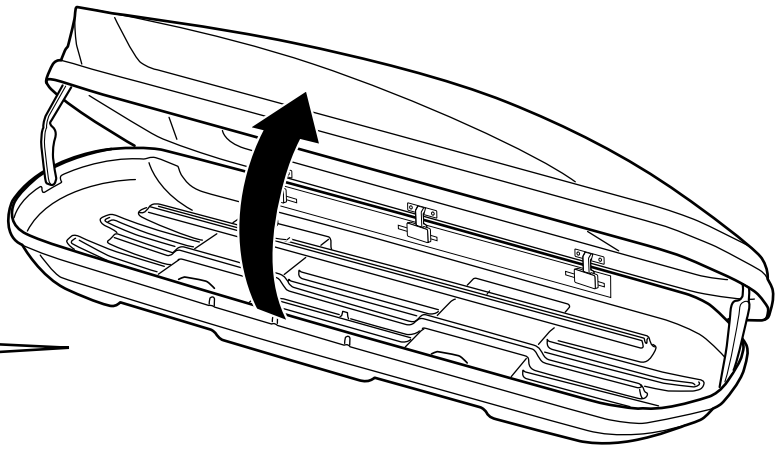

Во избежании замерзания замка ,в зимний период,
рекомендуется использовать - силиконовые смазки.

3

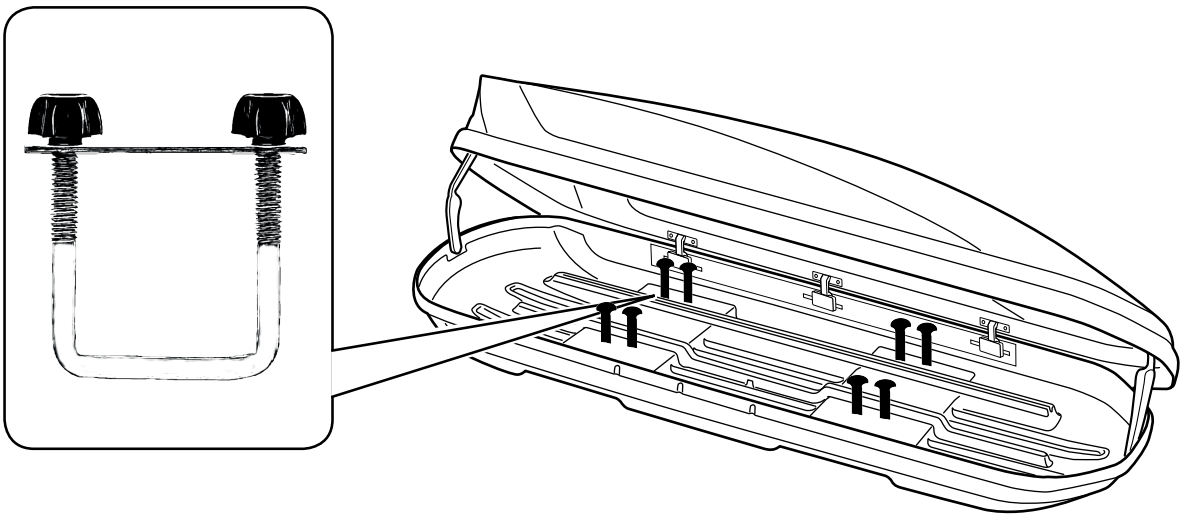

4

Закрутить вручную до упора

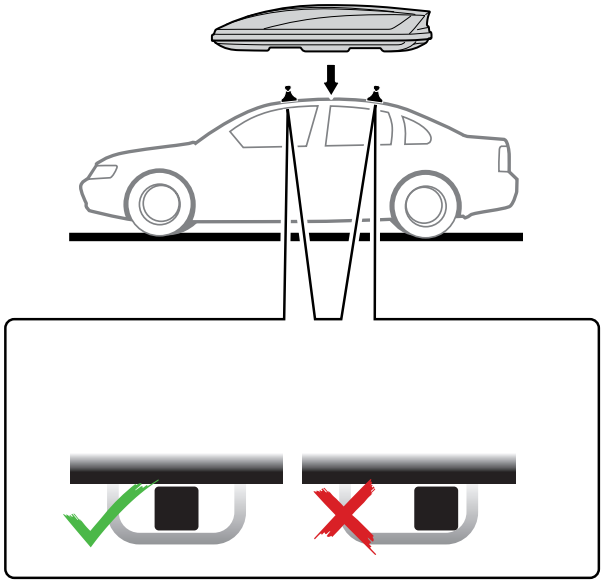

Внимание!!!

Во избежание повреждения нижней части бокса, необходимо размещать скобы, центруя их относительно поперечин.

5

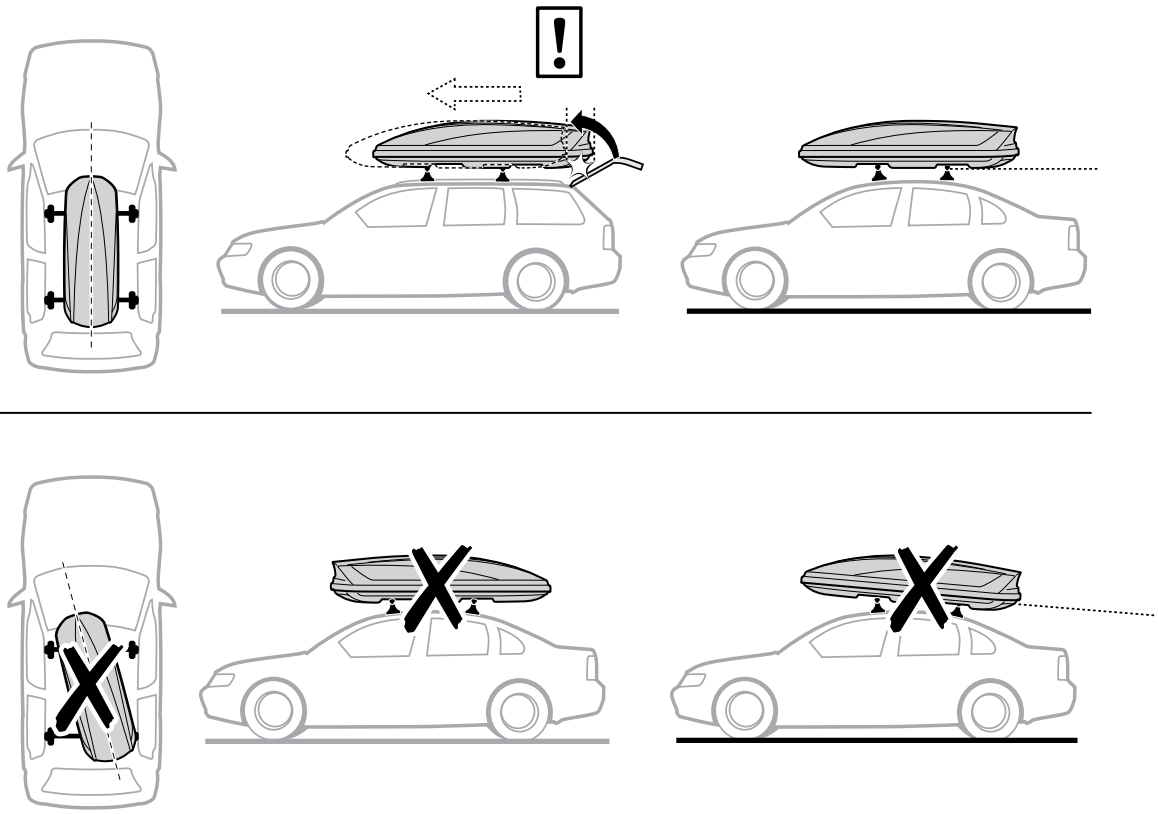

6

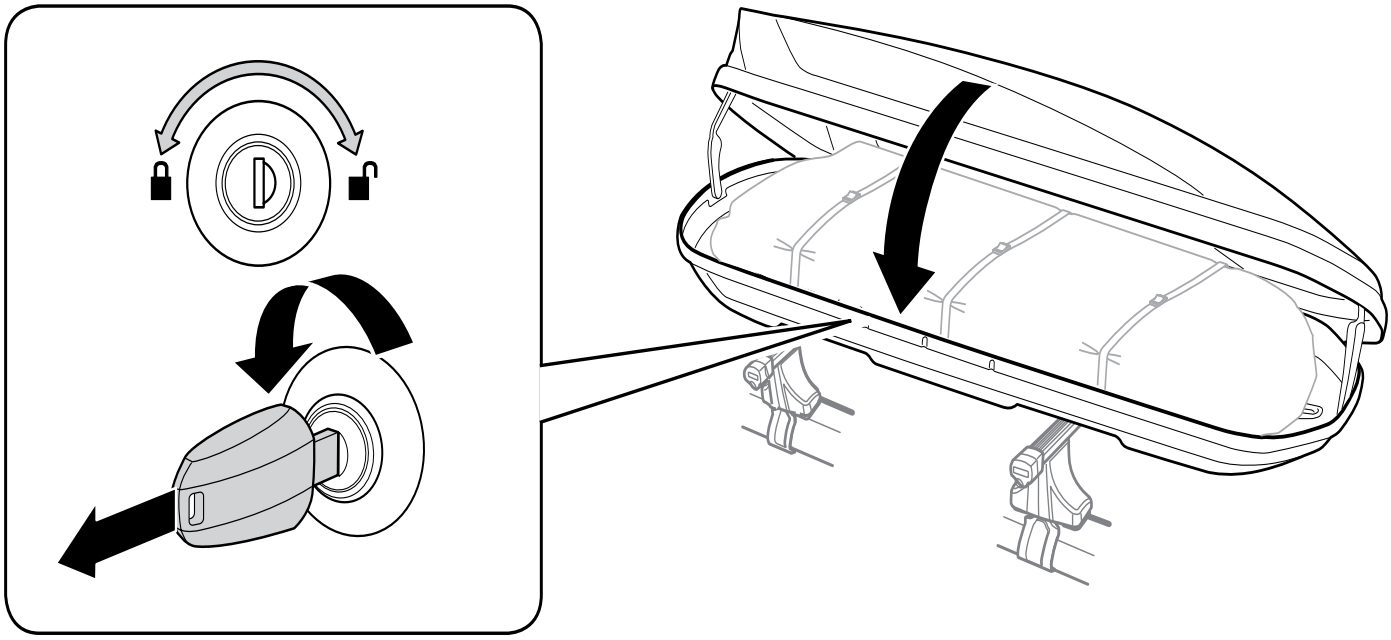

Во избежании замерзания замка ,в зимний период, рекомендуется использовать силиконовые смазки.

7

x 2

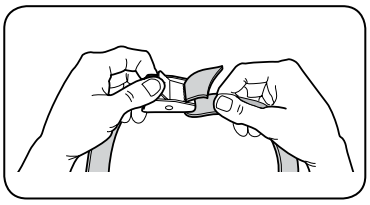

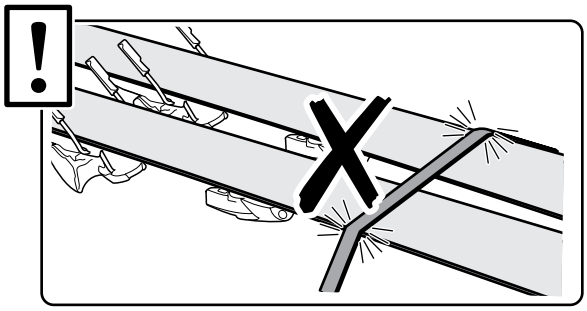

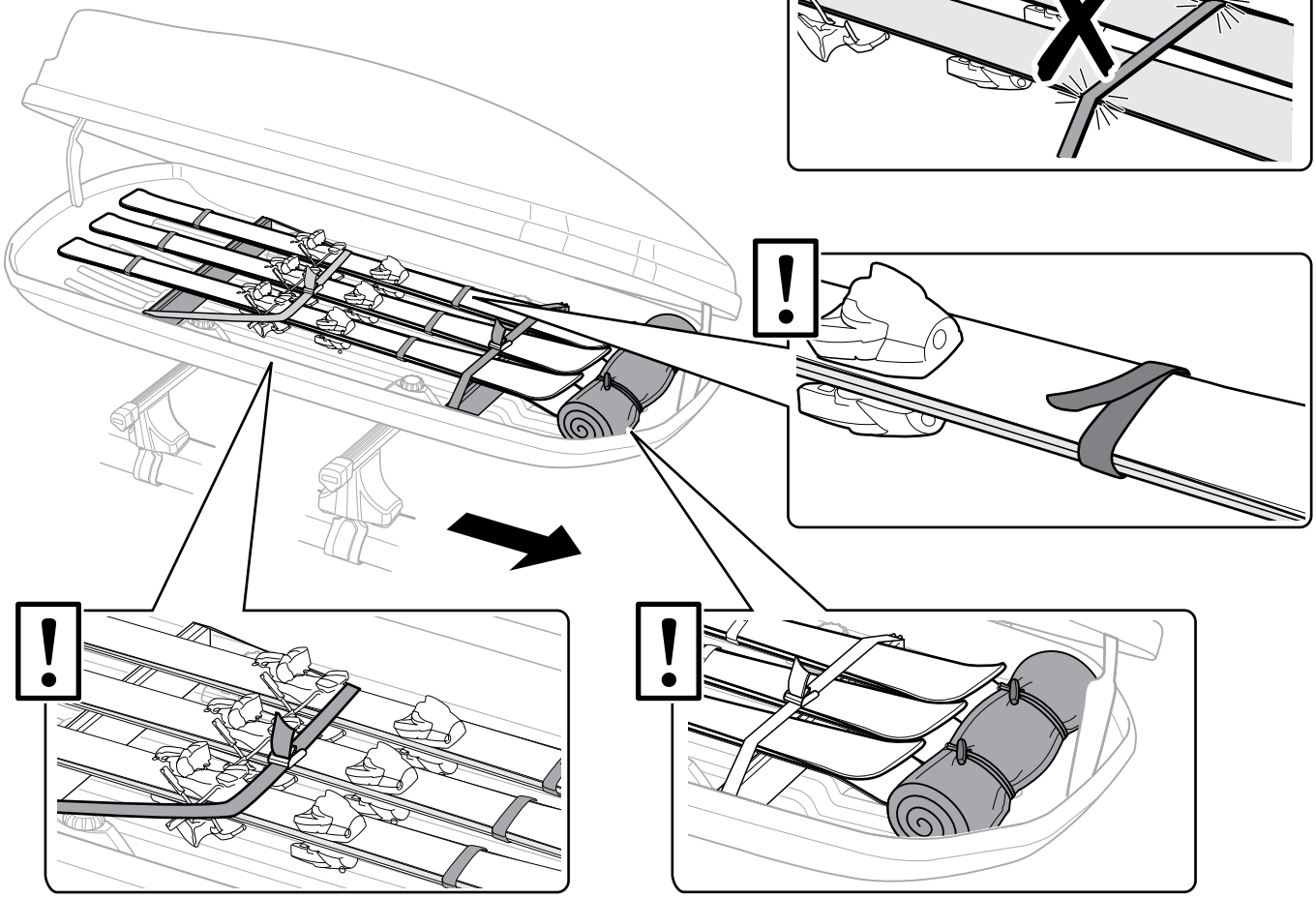

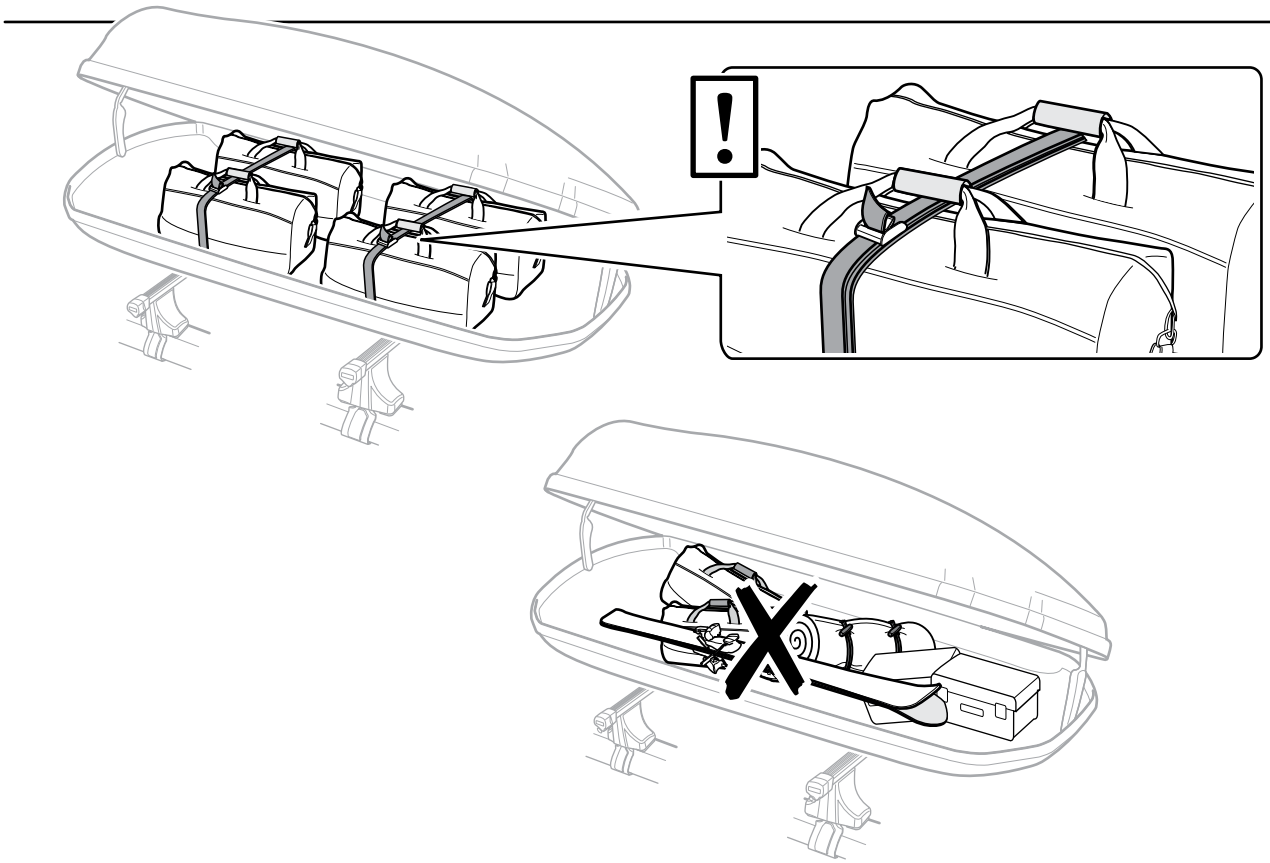

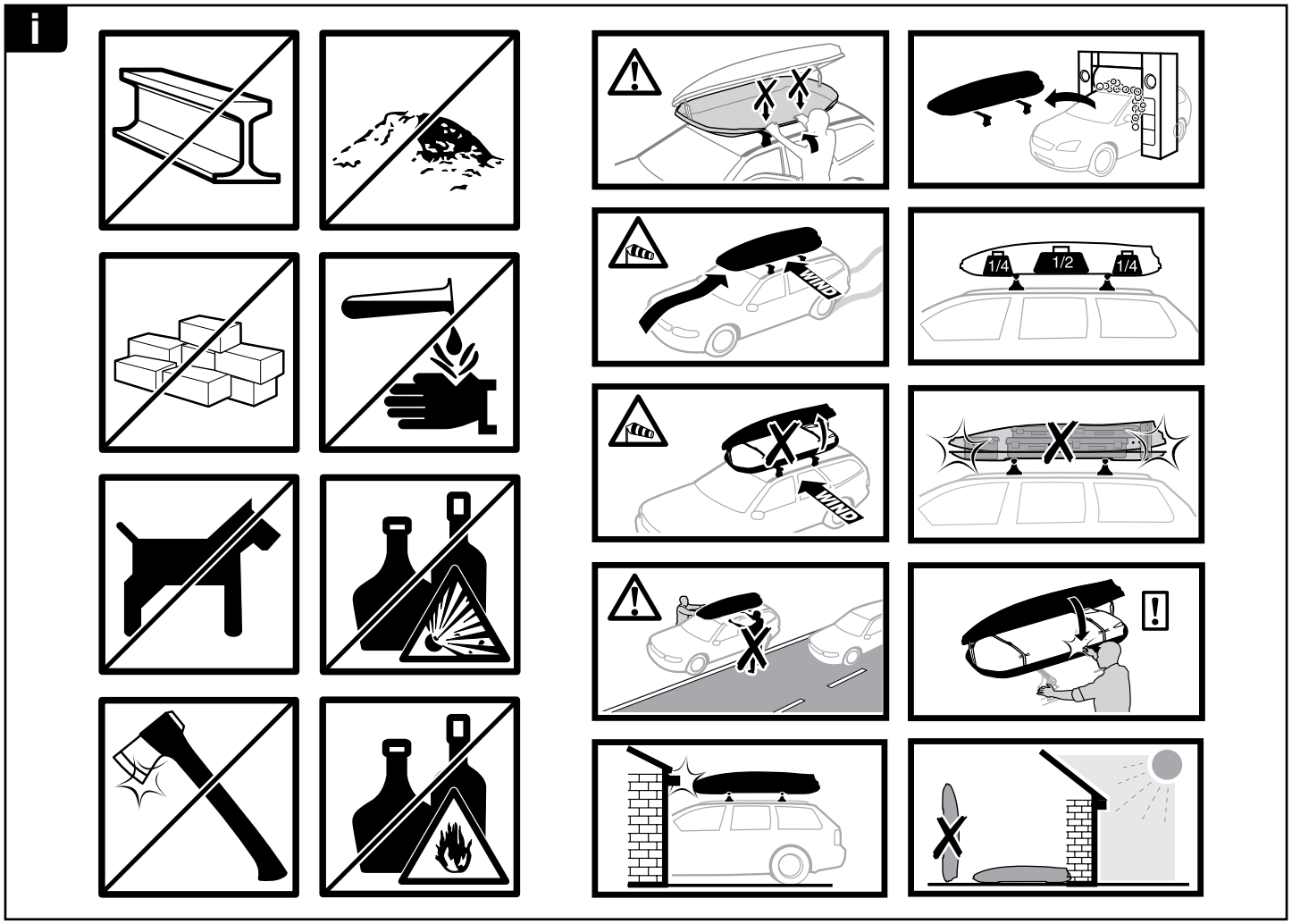

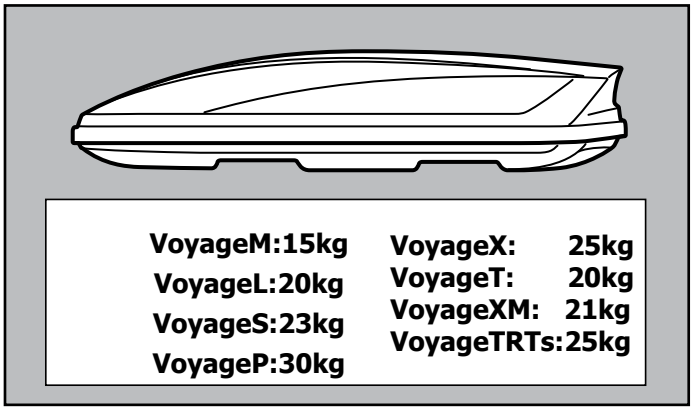

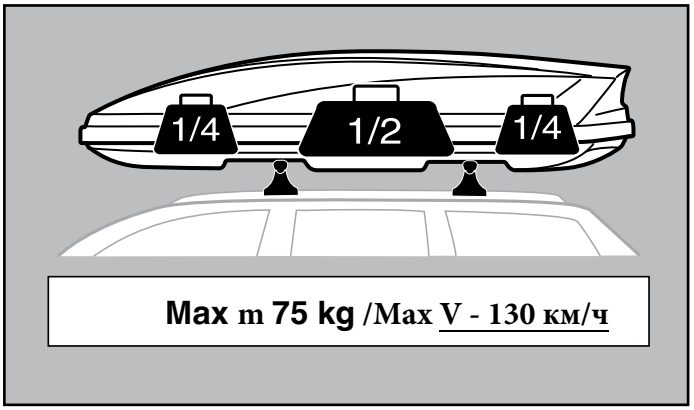

		Внутренние размеры	
VOYAGE MINI (M)	**145x82x43**	**V370**	**140x72x38**
VOYAGE LIGHT (L)	**175x86x46**	**V440**	**168x75x45**
VOYAGE STRONG (S)	**205x84x45**	**V520**	**197x72x43**
VOYAGE TORtuga(T)	**179x85x42**	**V440**	**168x75x38**
VOYAGE EXTReme(X)	**216x93x40**	**V500**	**205x76x34**
VOYAGE EXTReme LIGHT(XL)	**183x86x43**	**V460**	**168x75x42**
VOYAGE POWERFUL (P)	**235x94x47**	**V670**	**225x83x46**
VOYAGE TORtuga STRONG (TRTs)	**209x84x43**	**V520**	**197x72x43**

Телефон: 8 800 550 6371

Электронная почта: voyage_box@mail.ru

ГАРАНТИЙНЫЙ ТАЛОН ООО «АФП»
адрес: 445000, Самарская обл. г. Тольятти, ул. Никонова 41

СВИДЕТЕЛЬСТВО О ПРИЕМКЕ
Дата выпуска_____
СВИДЕТЕЛЬСТВО О ПРОДАЖЕ
Дата продажи_____
Штамп магазина_____
Гарантийный срок 12 месяцев с даты розничной продажи.
Сохраняйте гарантийный талон в течении всего гарантийного срока.

ЗАПРЩАЕТСЯ мойка автобокса автохимией под прямыми солнечными лучами.
НЕ ДОПУСКАЕТСЯ высыхание раствора активной пены на поверхности автобокса.
НЕ НАНОСИТЬ раствор на горячий автобокс. Разбавлять пену точно в соответствии с рекомендациями изготовителя.

ВНИМАНИЕ!
Повреждения, вызванные неправильным использованием автохимии, не являются гарантийным случаем.

Благодарим за выбор Voyage!

Voyage Power Ful
235x94x47 v670L

Voyage Strong
205x84x45 v520L

Voyage Light
175x86x46 v440L

Voyage Mini
145x82x43 v370L

Voyage EXTReme Light
183x86x43 v465L

Voyage EXTReme
216x93x40 v500L

Voyage TORtuga
179x85x42 v440L

Voyage TORtuga Strong
209x84x43 v520L

Voyagebox.ru