Voyage
Автомобильный бокс

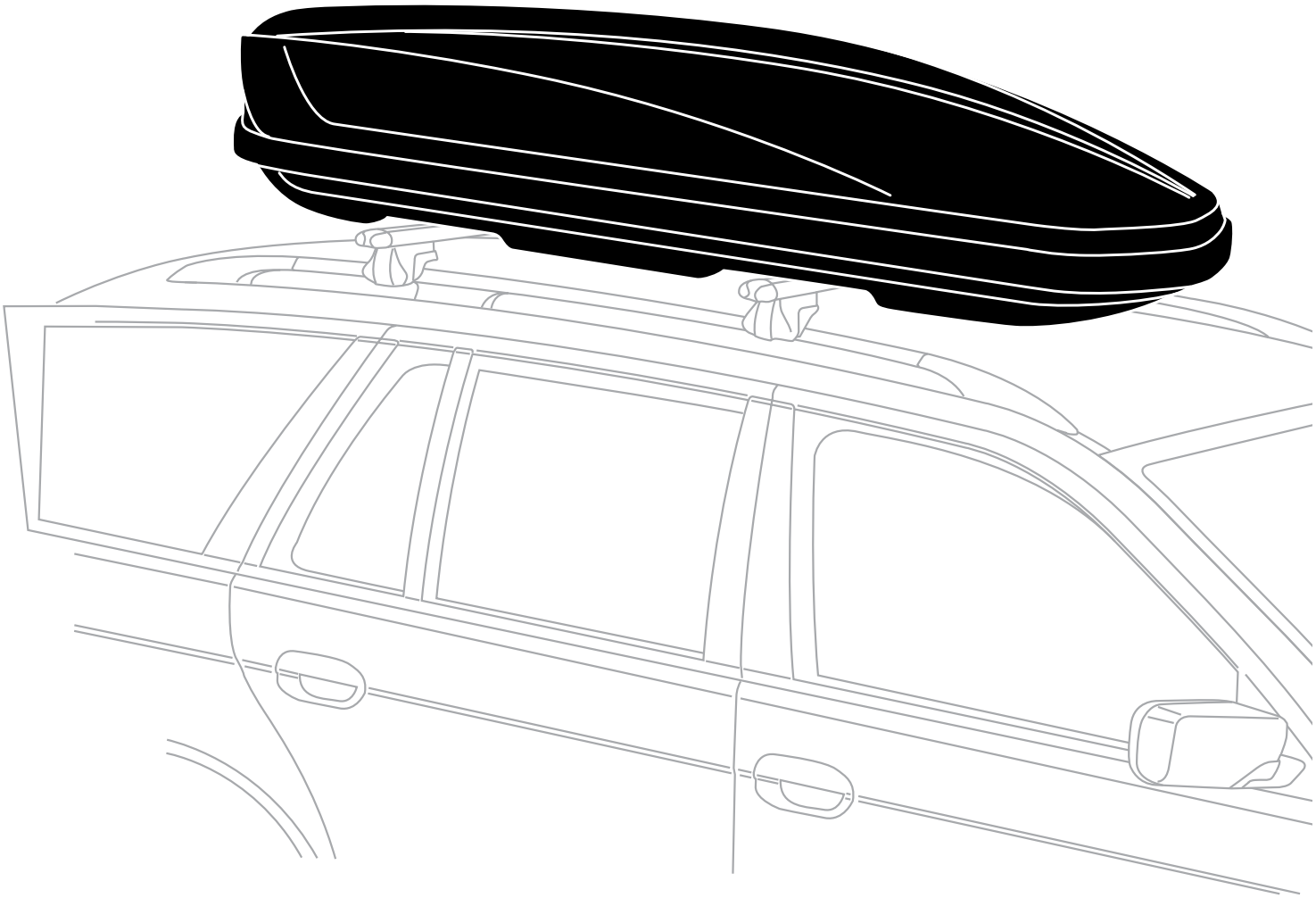

Комплектация

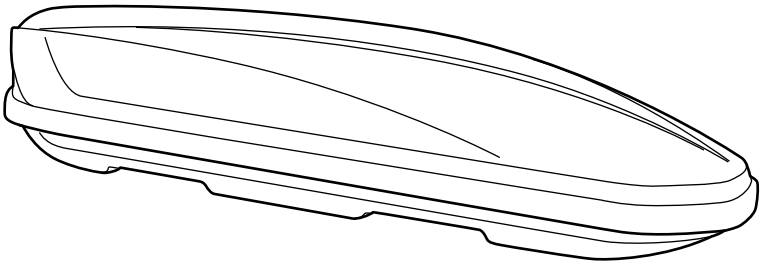

x1

x8

x4

x2

x4

1

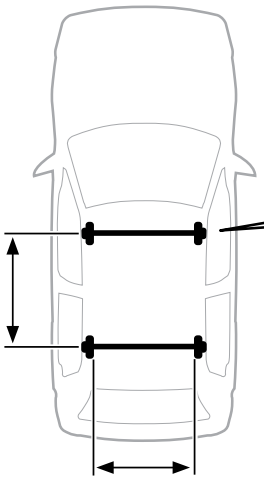

Min 610mm
Max 890mm

!Для Voyage M
Min 530 mm
Max 730mm

!Для Voyage X
Min 560 mm
Max 920mm

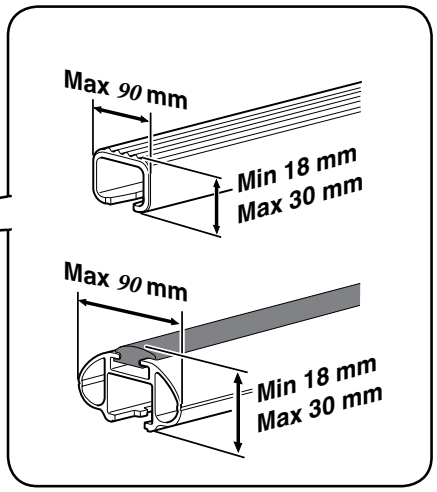

Voyage M: 700mm
Voyage L: 720mm
Voyage S: 700mm
Voyage P: 805mm

Voyage T: 720mm
Voyage X: 810mm
Voyage XM: 720mm

2

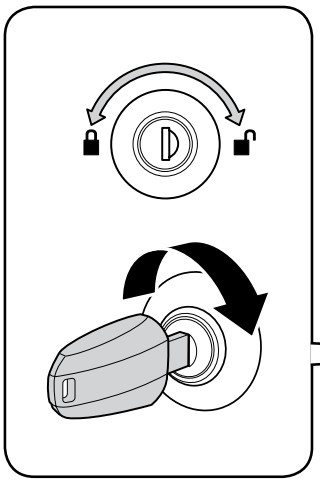

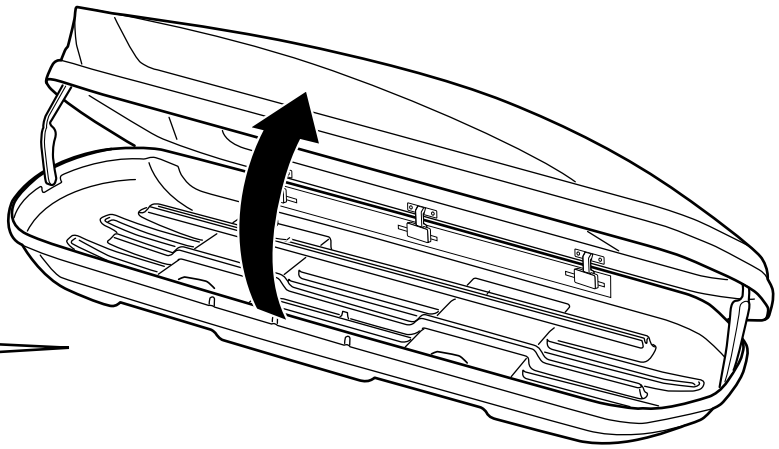

Во избежании замерзания замка ,в зимний период,
рекомендуется использовать - силиконовые смазки.

3

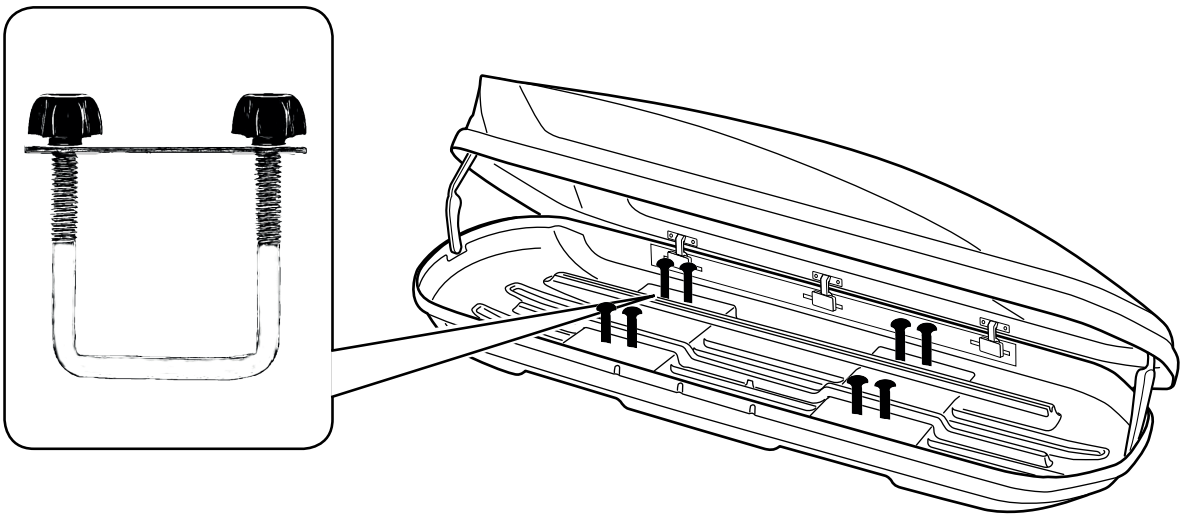

4

Закрутить вручную до упора

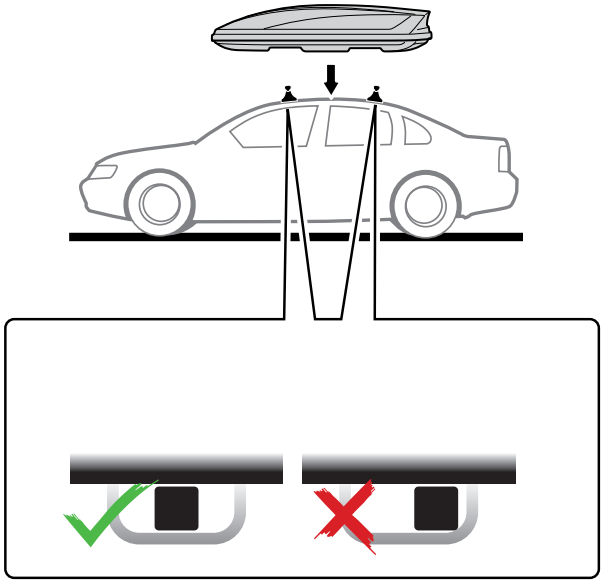

Внимание!!!

Во избежание повреждения нижней части бокса, необходимо размещать скобы, центруя их относительно поперечин.

5

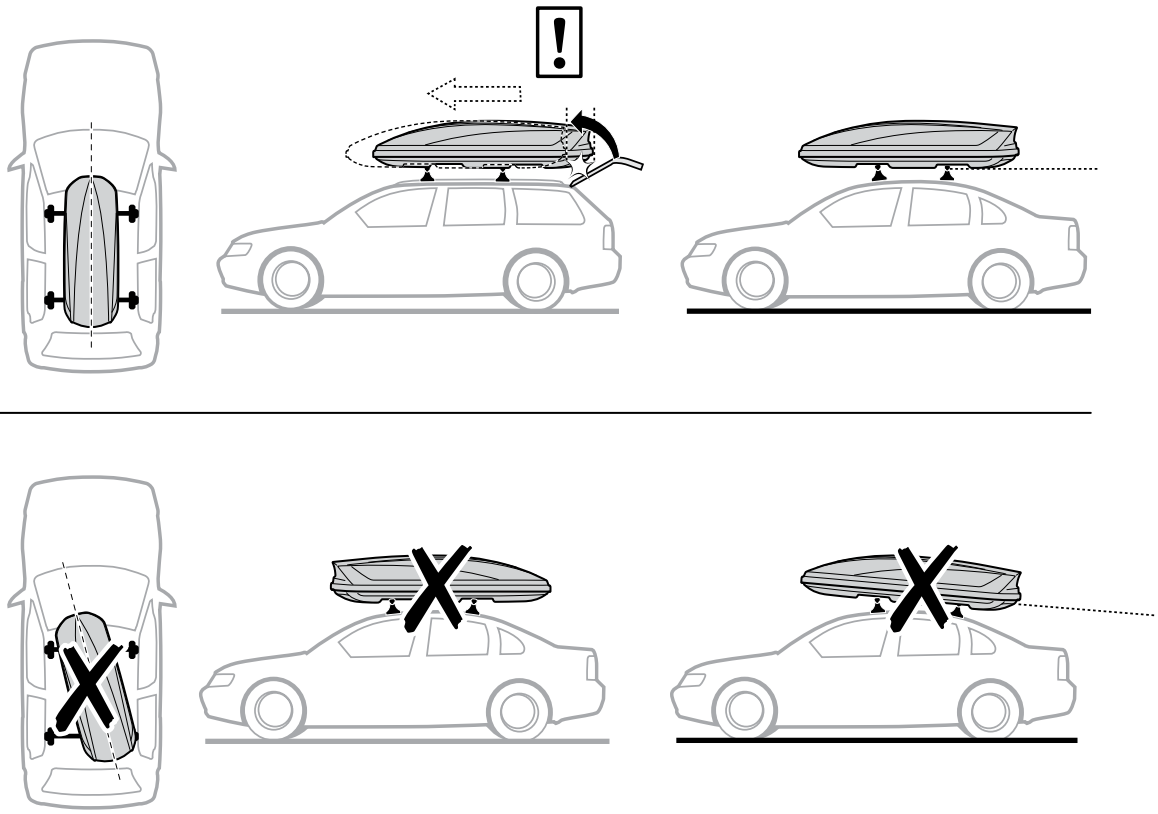

6

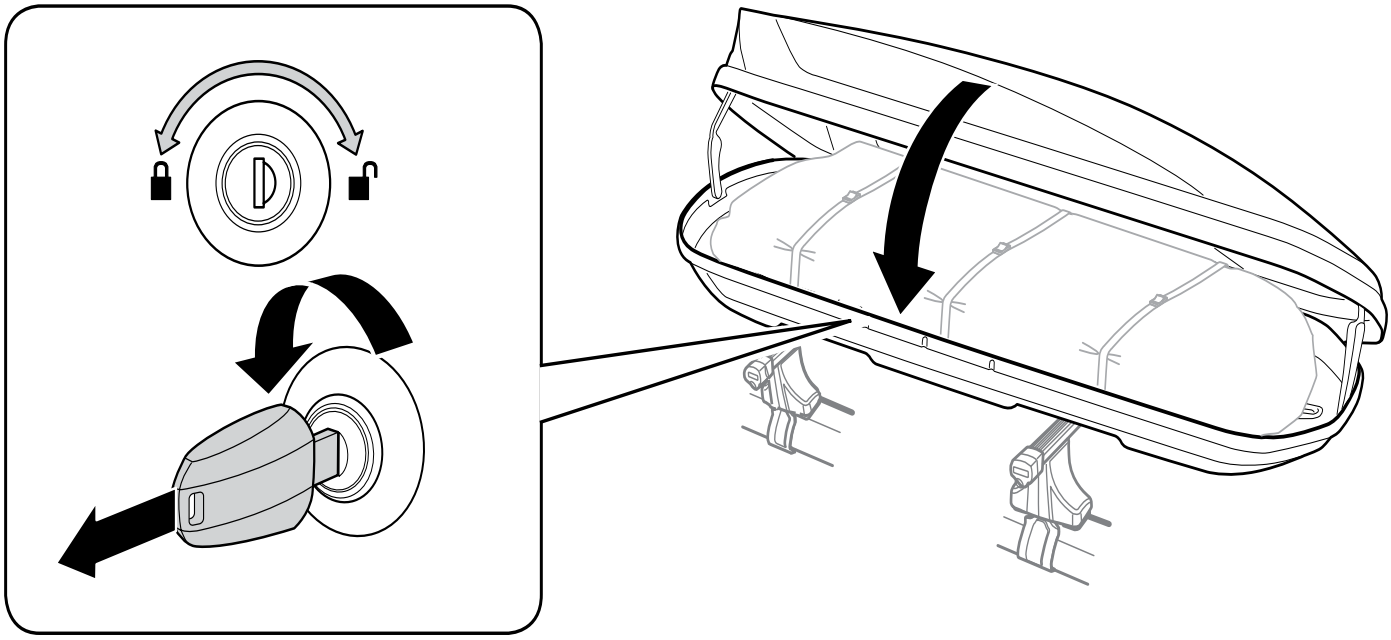

Во избежании замерзания замка ,в зимний период, рекомендуется использовать силиконовые смазки.

7

x 2

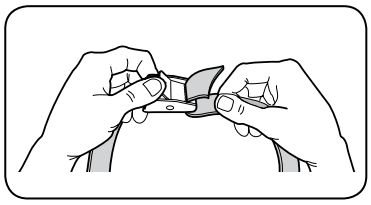

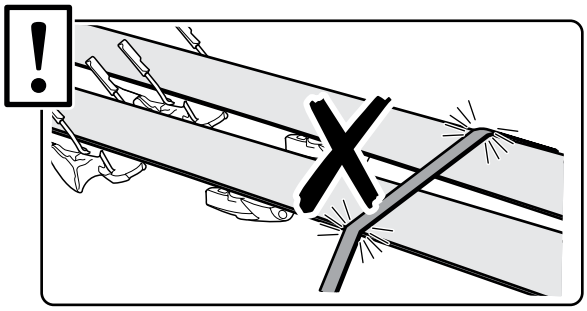

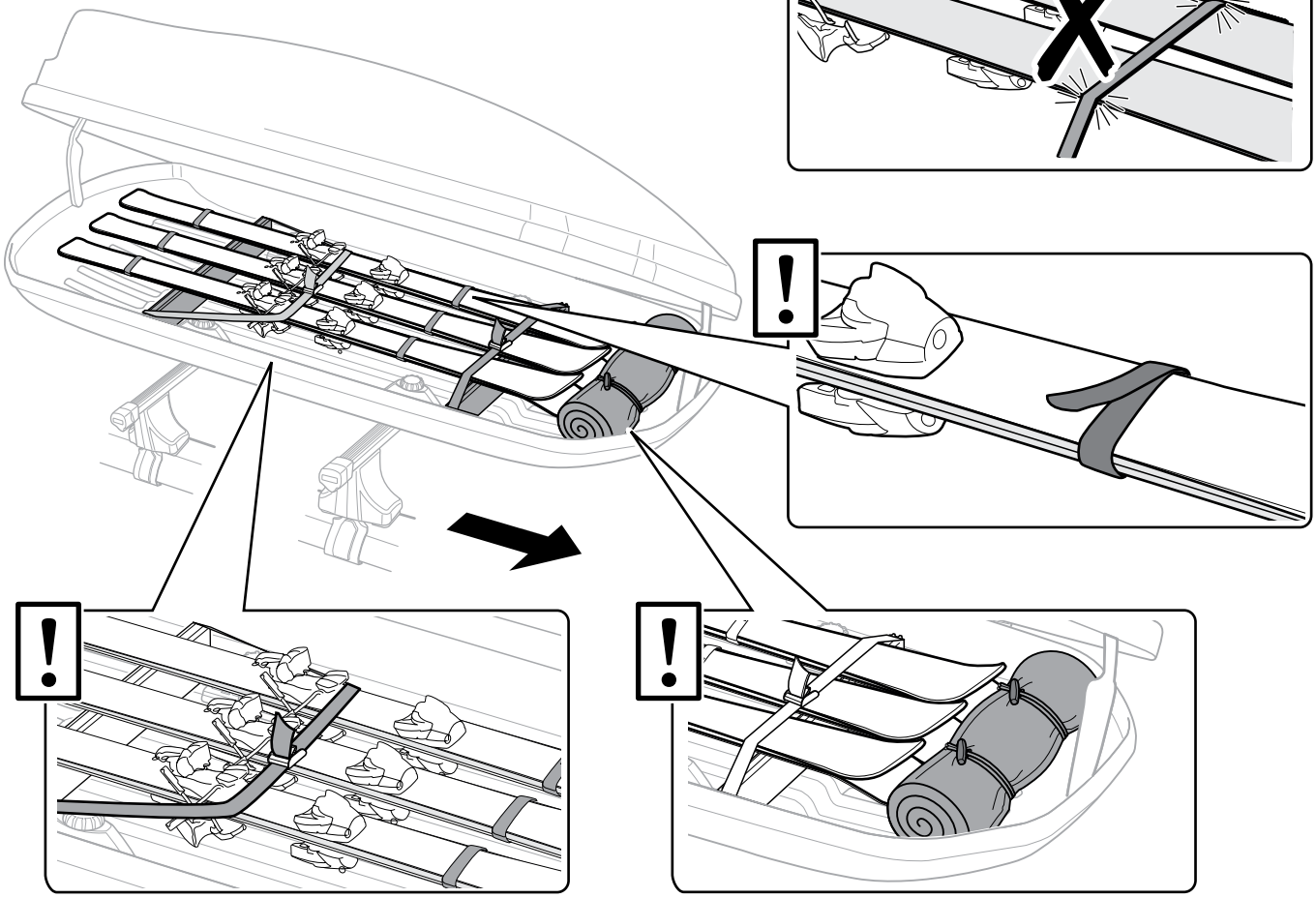

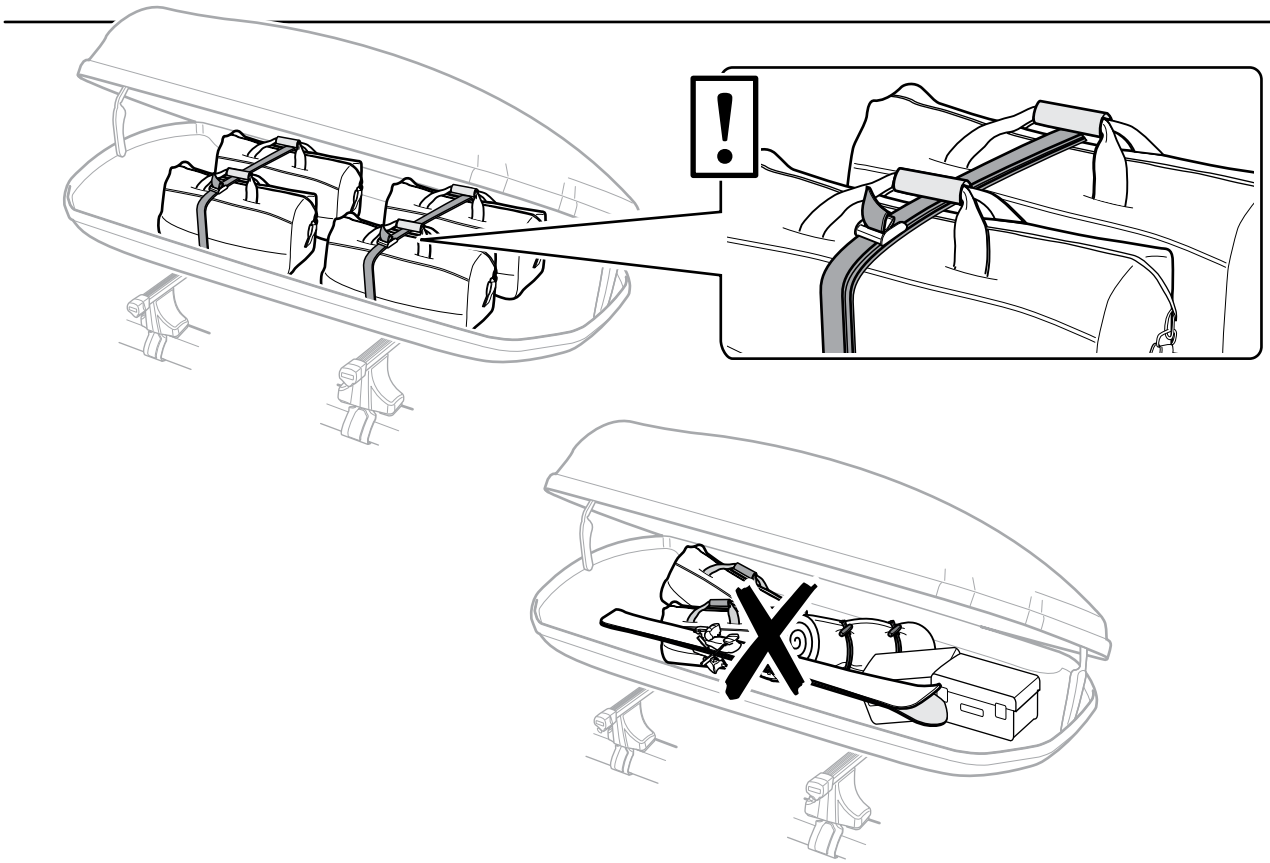

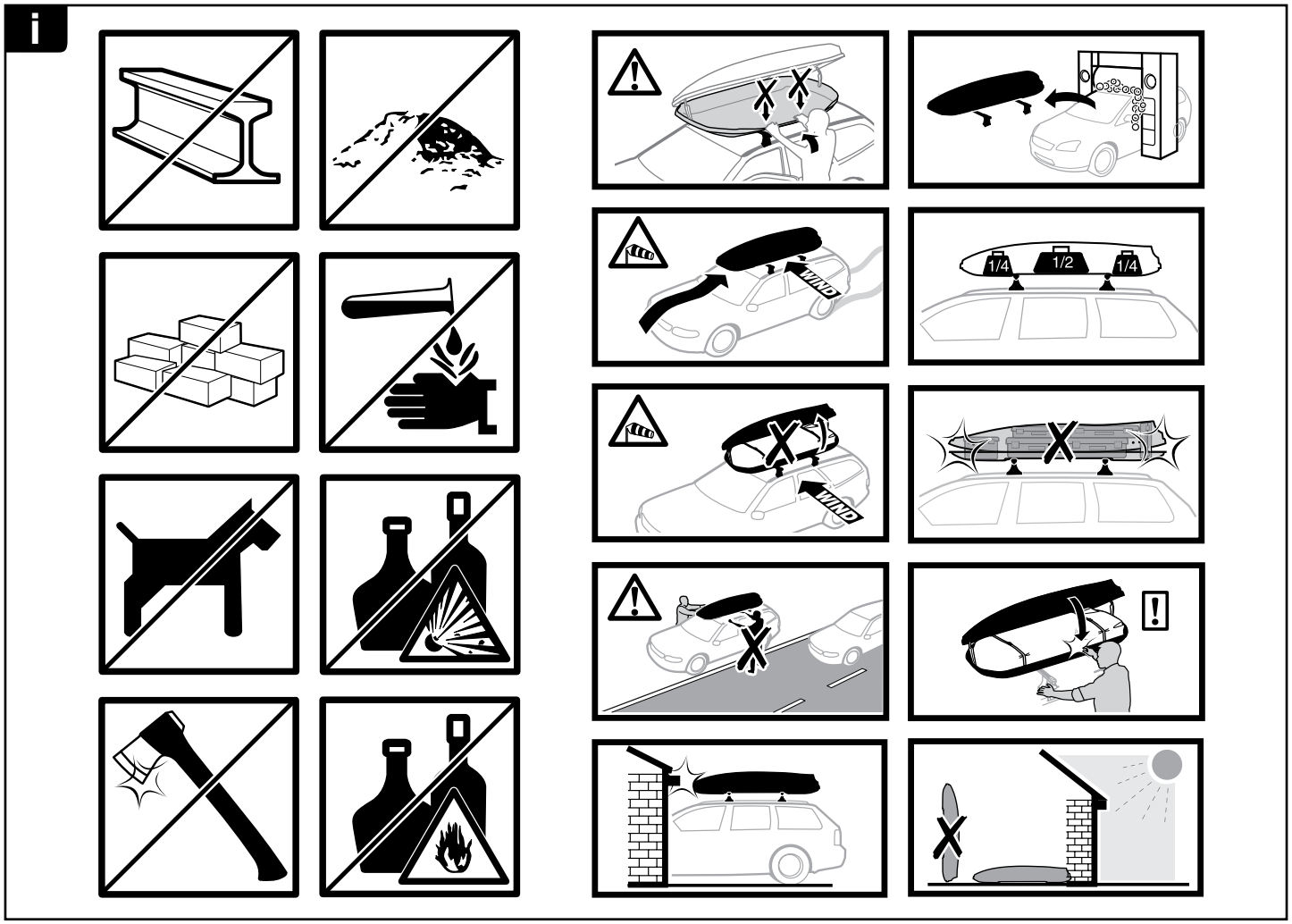

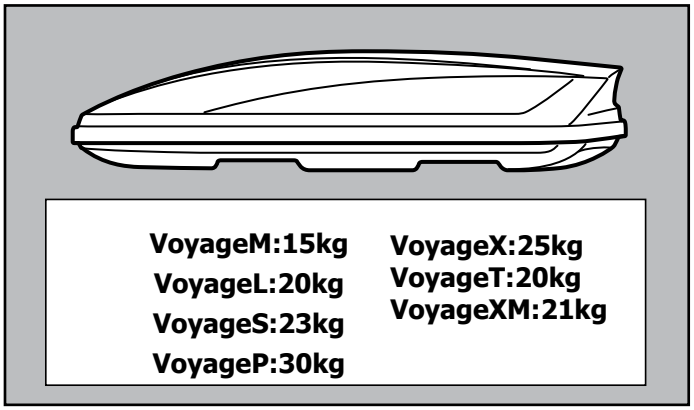

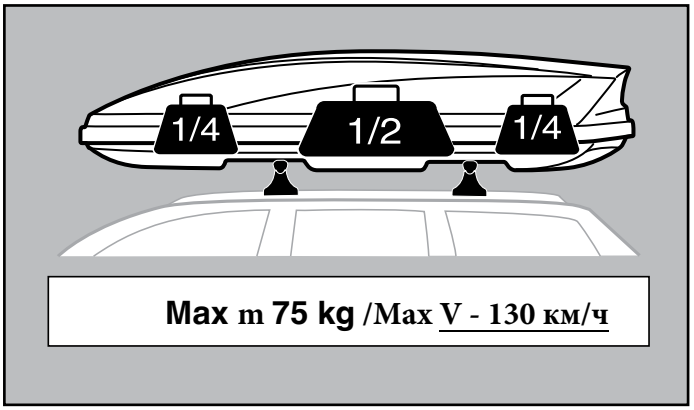

			Внутренние размеры
VOYAGE MINI (M)	145x82x43	V370	140x72x38
VOYAGE LIGHT (L)	175x86x46	V440	168x75x45
VOYAGE STRONG (S)	205x84x45	V520	197x72x43
VOYAGE TORtuga(T)	179x85x42	V440	168x75x38
VOYAGE EXTReme(X)	216x93x40	V500	205x76x34
VOYAGE EXTReme LIGHT(XM)	183x86x43	V460	168x75x42
VOYAGE POWERFUL (P)	235x94x47	V670	225x83x46

Телефон: 8 800 550 6371

Электронная почта: voyage_box@mail.ru

ГАРАНТИЙНЫЙ ТАЛОН
ООО «АФП» адрес: 445000, Самарская обл. г. Тольятти, ул. Никонова 41

СВИДЕТЕЛЬСТВО О ПРИЕМКЕ

Дата выпуска _____

СВИДЕТЕЛЬСТВО О ПРОДАЖЕ

Дата продажи_____

Штамп магазина_____

Гарантийный срок 12 месяцев с даты розничной продажи. Сохраняйте гарантийный талон в течении всего гарантийного срока.

Благодарим за выбор Voyage!

Voyage Power Ful
235x94x47 v670L

Voyage Strong
205x84x45 v520L

Voyage Light
175x86x46 v440L

Voyage Mini
145x82x43 v370L

Voyage EXTReme Light
183x86x43 v465L

Voyage EXTReme
216x93x40 v500L

Voyage TORtuga
179x85x42 v440L

Voyagebox.ru