Voyage
Автомобильный бокс

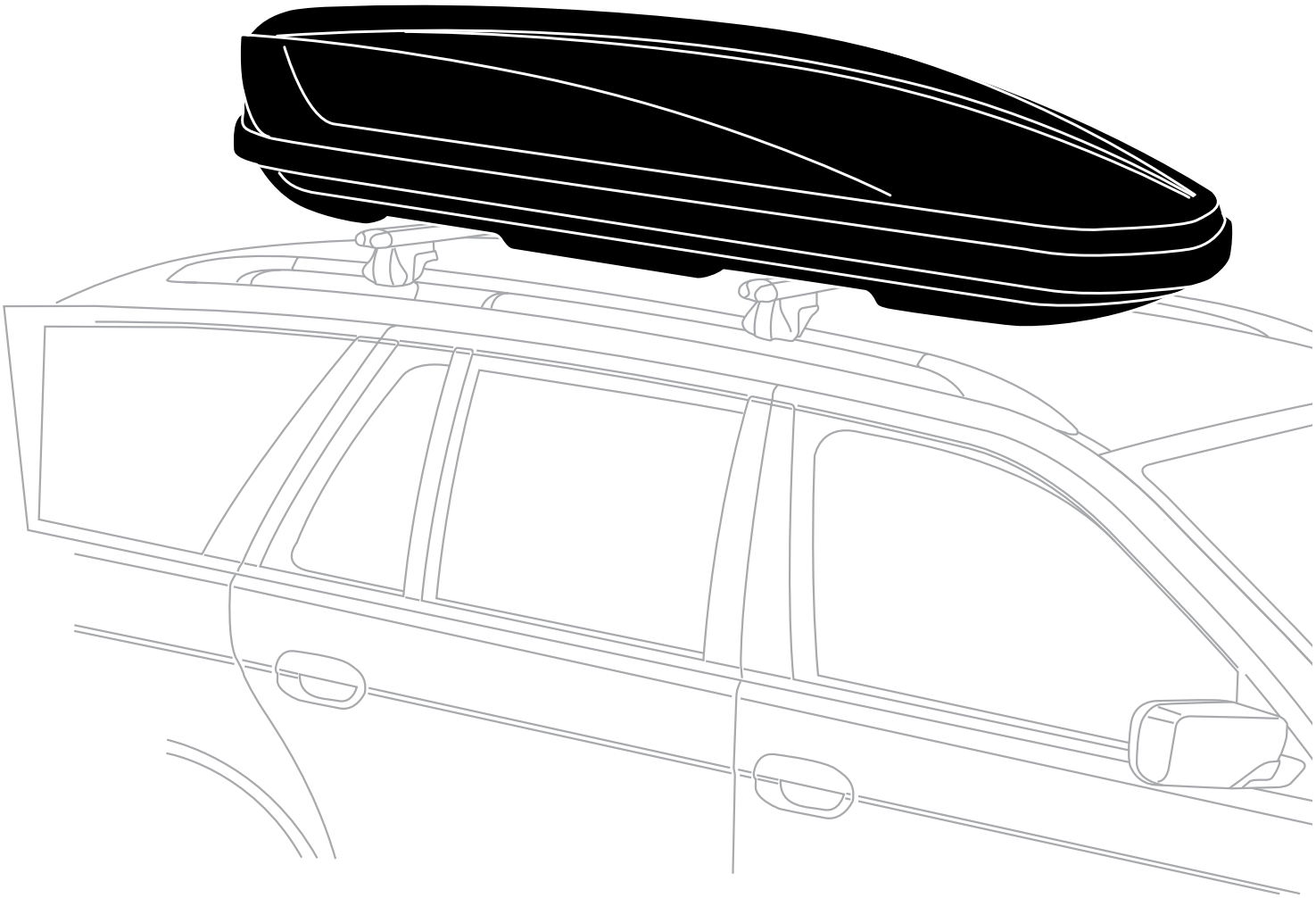

Комплектация

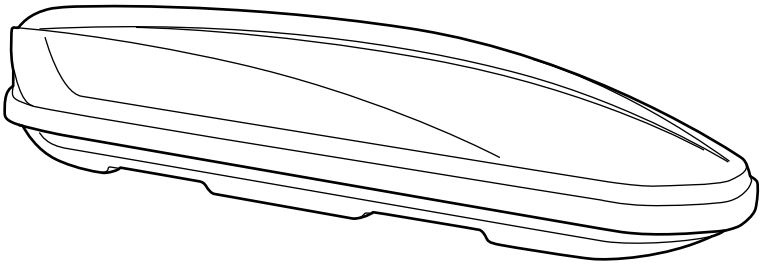

x1

x8

x4

x2

x4

1

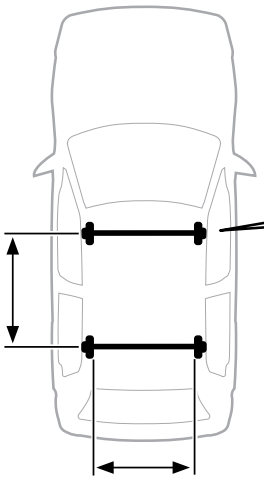

Min 610mm
Max 890mm

!Для Voyage M
Min 530 mm
Max 730mm

!Для Voyage X
Min 560 mm
Max 920mm

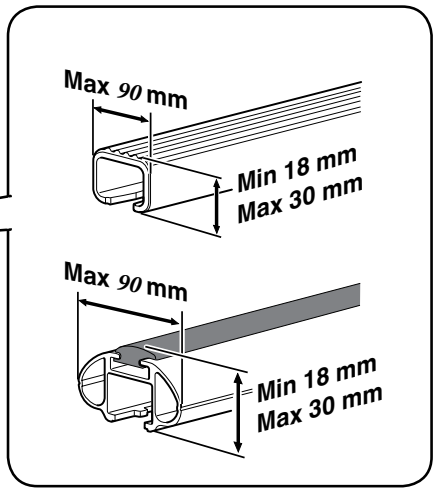

voyage M:700mm
Voyage L:720mm
Voyage S:700mm
Voyage P:805mm

VoyageX:810mm

2

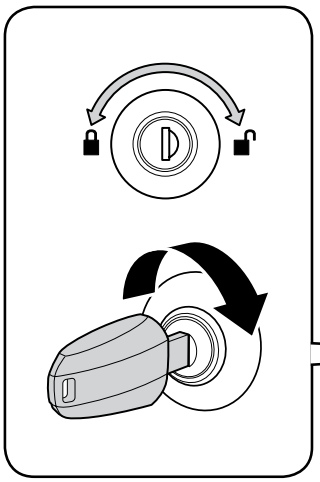

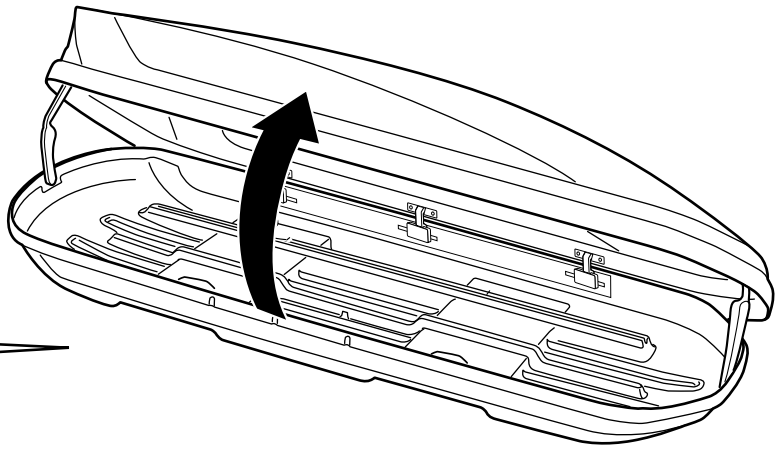

Во избежании замерзания замка ,в зимний период,
рекомендуется использовать - силиконовые смазки.

3

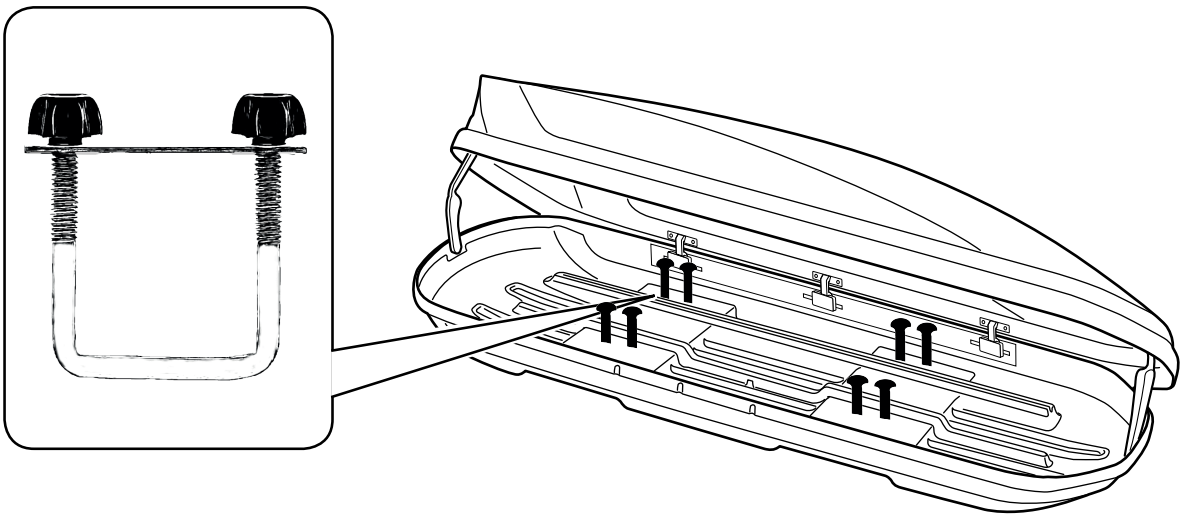

4

Закрутить вручную до упора

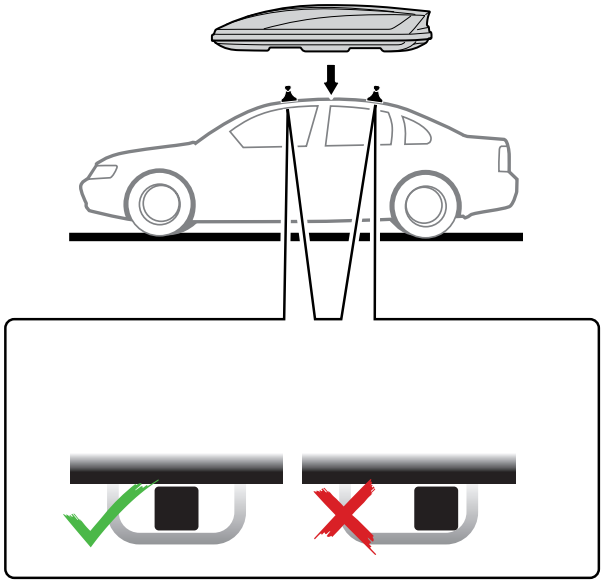

Внимание!!!

Во избежание повреждения нижней части бокса, необходимо размещать скобы, центруя их относительно поперечин.

5

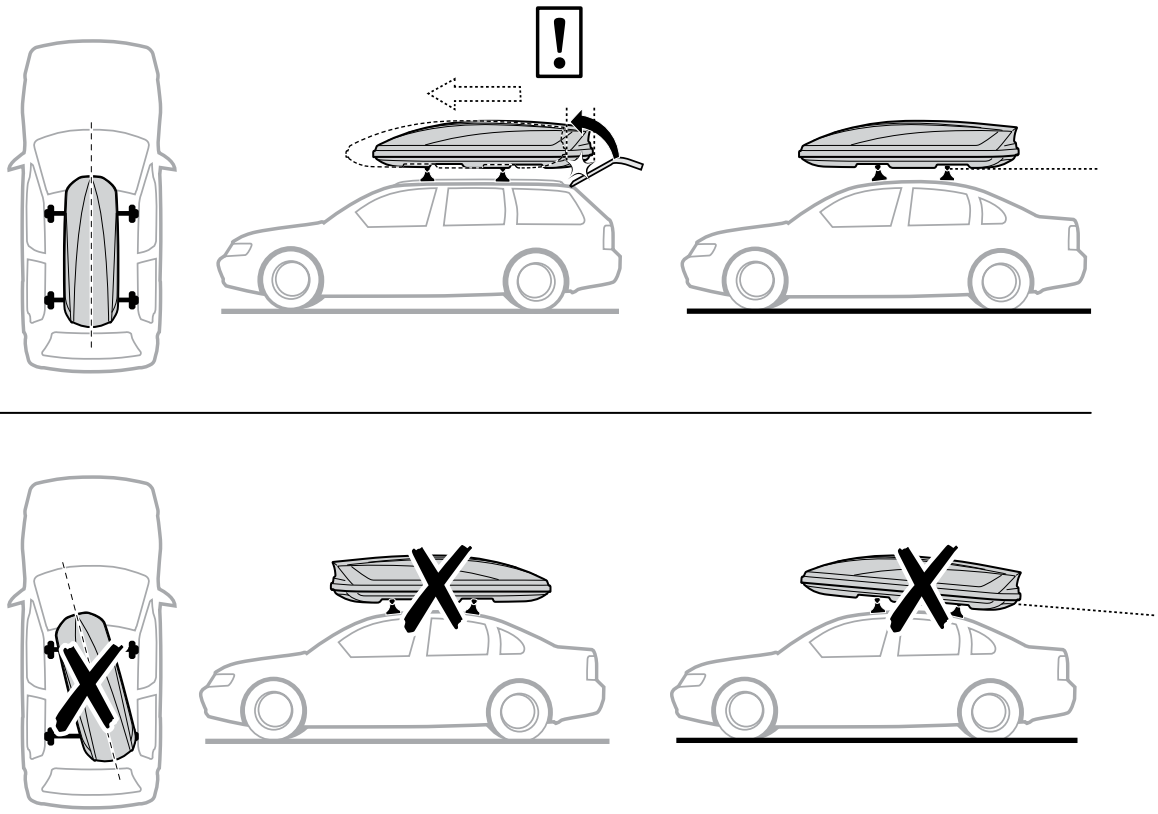

6

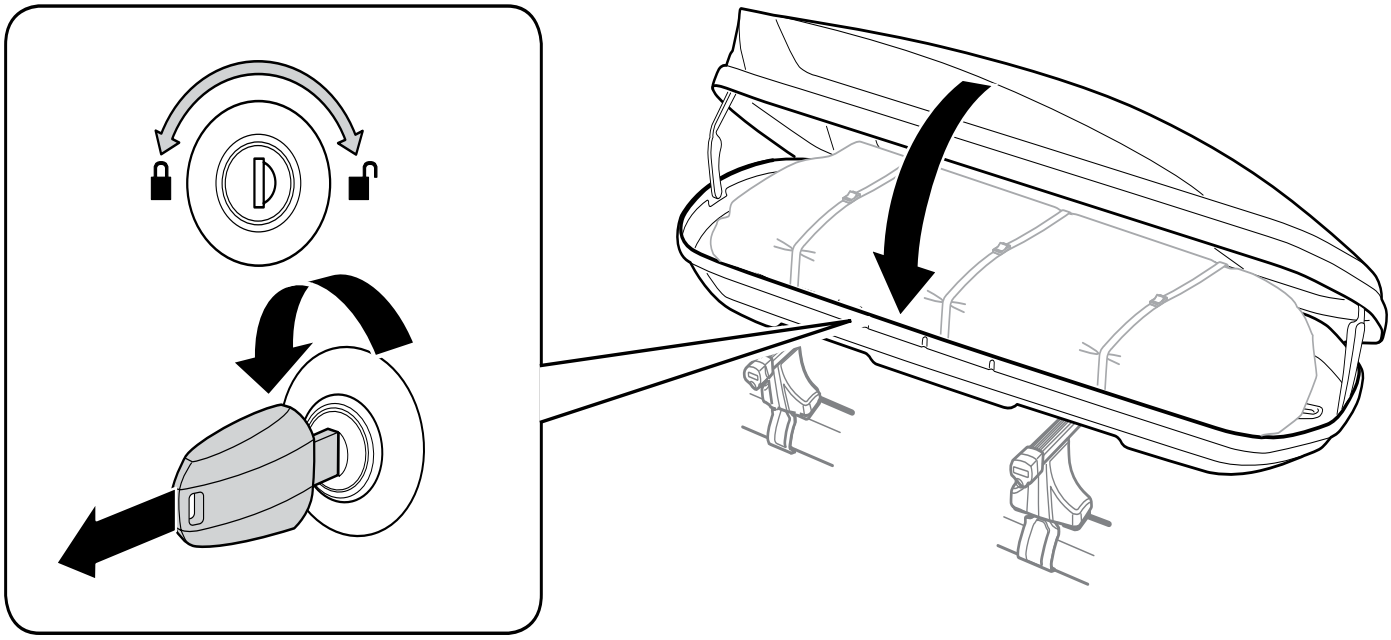

Во избежании замерзания замка ,в зимний период, рекомендуется использовать силиконовые смазки.

7

x 2

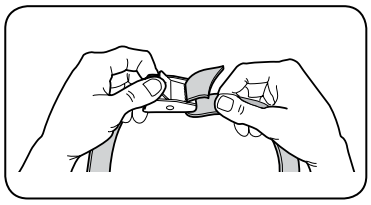

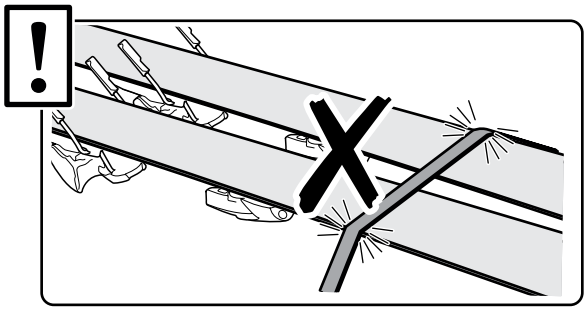

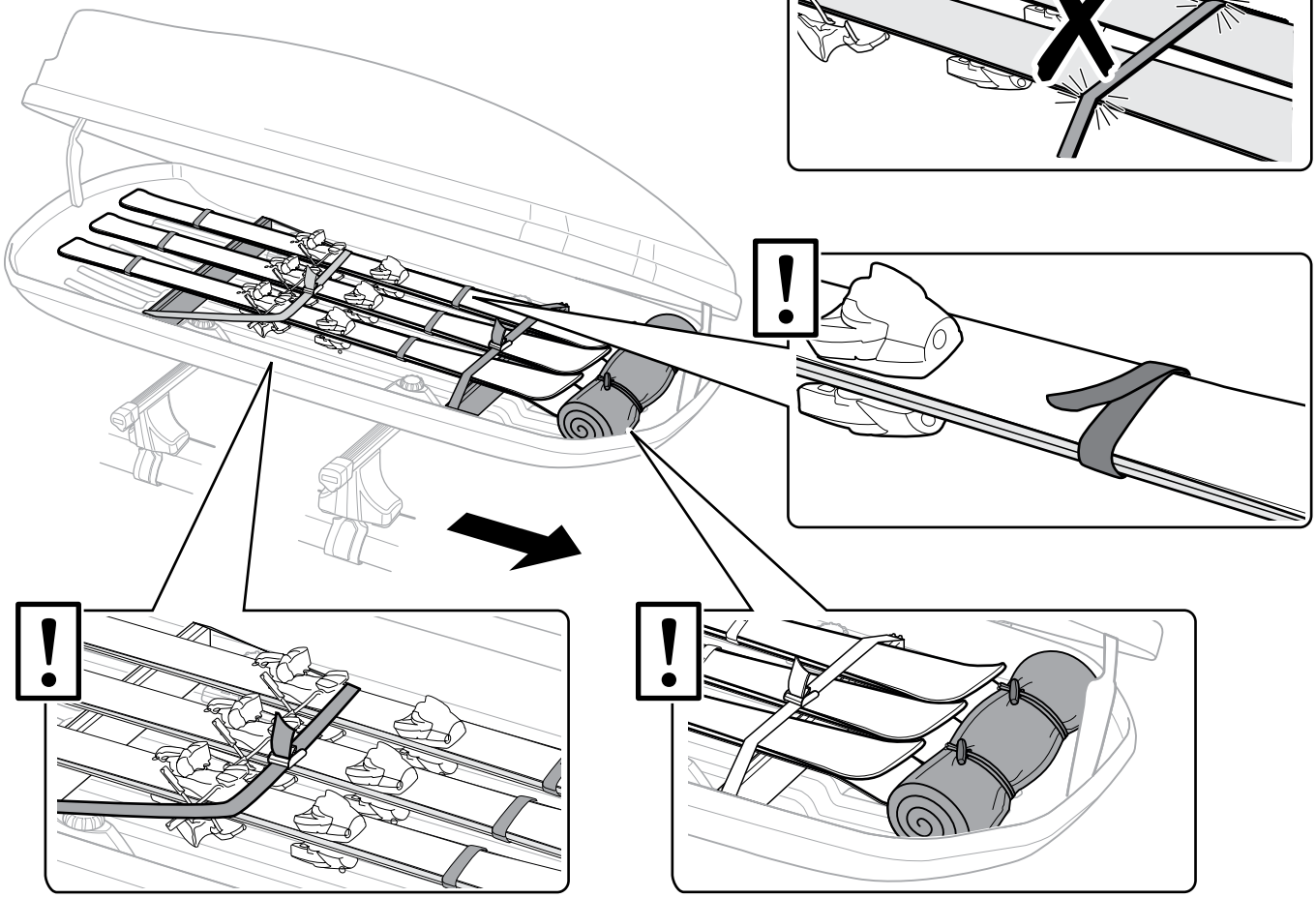

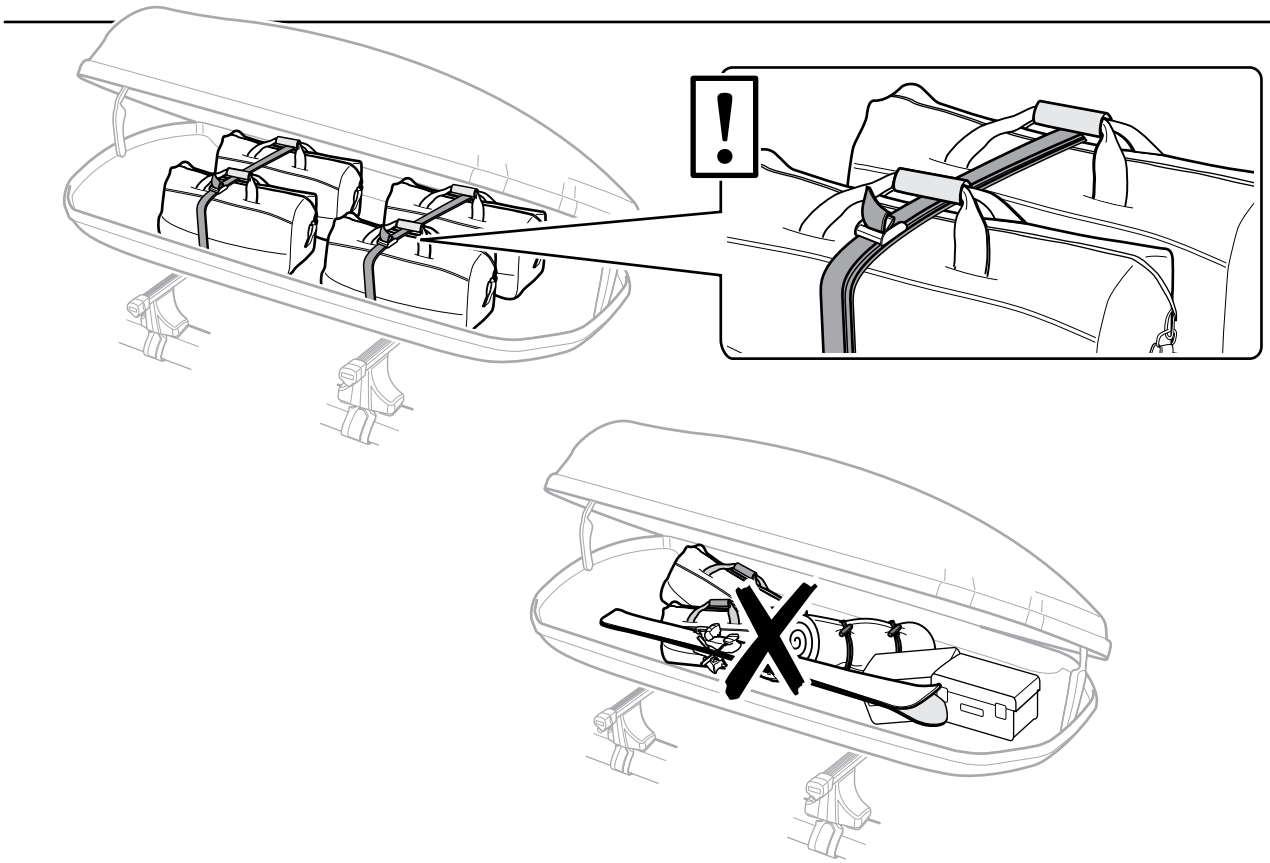

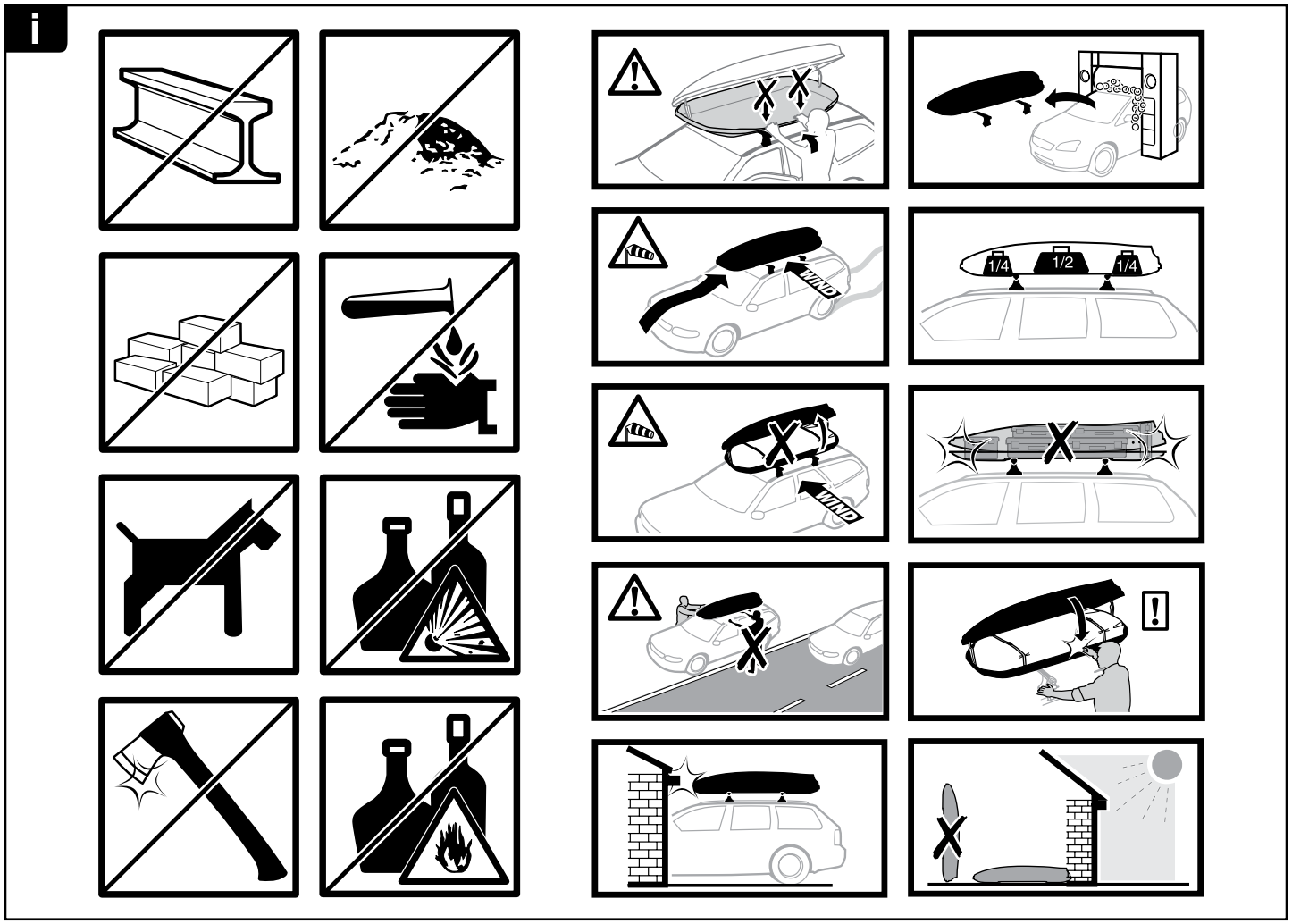

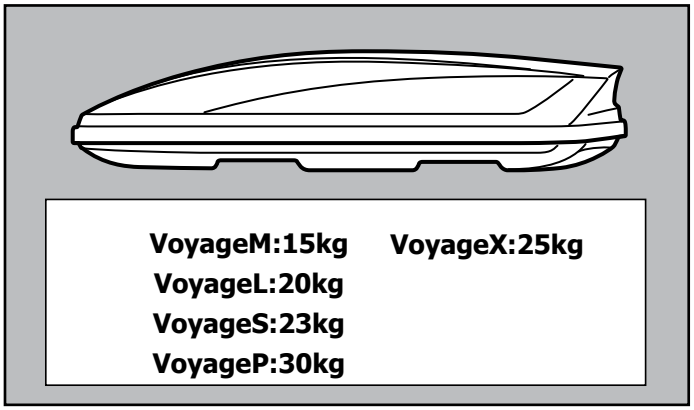

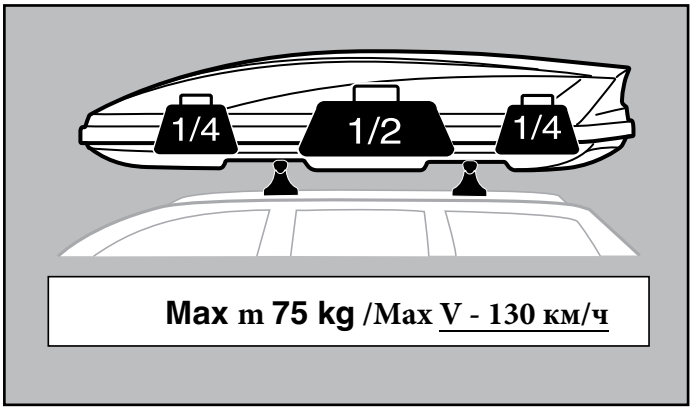

		Внутренние размеры
VOYAGE MINI (M)	**145x82x43 V370**	**140x72x38**
VOYAGE LIGHT (L)	**175x86x46 V440**	**168x75x45**
VOYAGE STRONG (S)	**205x84x45 V520**	**197x72x43**
VOYAGE EXTReme(X)	**216x93x40 V500**	**205x76x34**
VOYAGE POWERFUL (P)	**235x94x47 V-670L**	**225x83x46**

Телефон: 8 800 550 6371

Электронная почта: voyage_box@mail.ru

ГАРАНТИЙНЫЙ ТАЛОН
ООО «АФП» адрес: 445000, Самарская обл. г. Тольятти, ул. Никонова 41

СВИДЕТЕЛЬСТВО О ПРИЕМКЕ

Дата выпуска _____

СВИДЕТЕЛЬСТВО О ПРОДАЖЕ

Дата продажи_____

Штамп магазина_____

Гарантийный срок 12 месяцев с даты розничной продажи. Сохраняйте гарантийный талон в течении всего гарантийного срока.

Благодарим за выбор Voyage!

Voyage Power Ful
235x94x47 v670L

Voyage Strong
205x84x45 v520L

Voyage Light
175x86x46 v440L

Voyage Mini
145x82x43 v370L

Voyage EXTReme
216x93x40 v500L

Voyagebox.ru